ИНСТРУКЦИЯ ПО СБОРКЕ

Стул Феррара

①X1	②X1	③X1	AX2	BX5	CX7	DX1
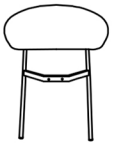			 M6X25mm	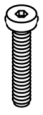 M6X45mm	 M6X16mm	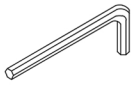 4#

1

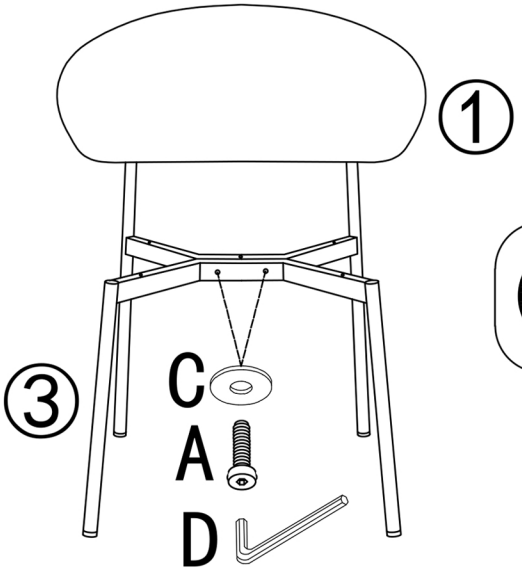

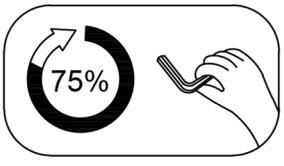

2

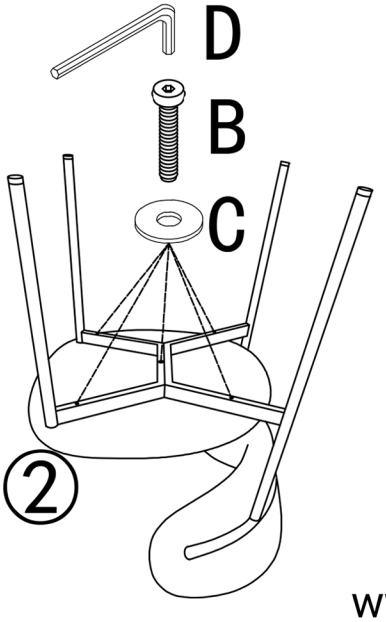

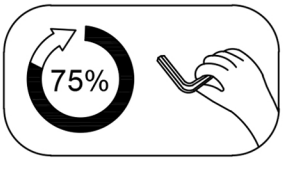

3

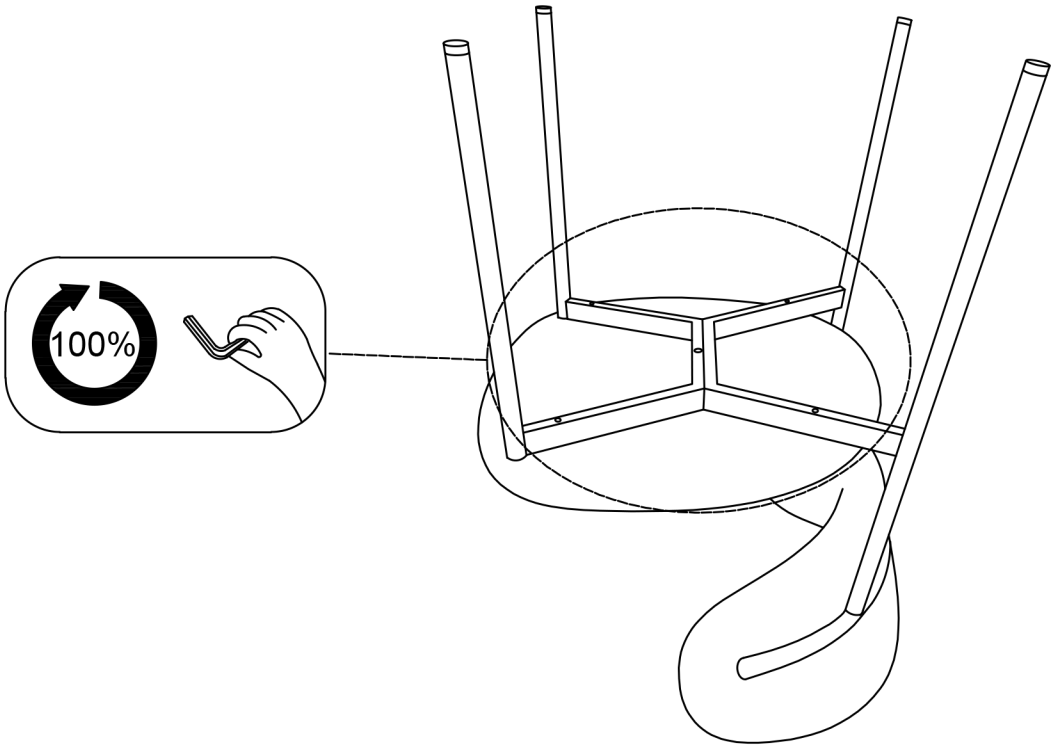

4

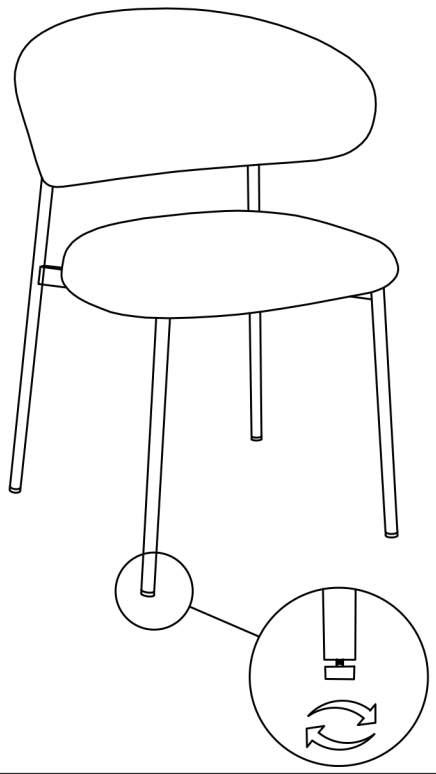

5

